A D E X

www.adex.ru

tech-support@adex.ru

тел.: +7 (495) 363-03-52

Блок питания
Серия PowerLight

Особенности

- Источник постоянного напряжения
- Низкий уровень пульсаций выходного напряжения
- Широкий диапазон входного напряжения
- Естественное охлаждение
- Защита от превышения максимально допустимого тока на выходе
- Степень пылевлагозащиты IP67
- Рекомендуется использовать для питания светодиодных модулей и лент

PowerLight GS-60

Технические характеристики	12 В	24 В
	Входные параметры	
Напряжение питания, В	180 ~ 265	
Частота, Гц	50 ~ 60	
КПД, %	85	
Рабочий ток	1А при 220 В	
Пусковой ток	40А при 220В	
Ток утечки	2 мА при 220В	
	Выходные параметры	
Постоянное напряжение, В	12 ± 0,5В	24 ± 0,5В
Максимальная выходная мощность, Вт	60	
Максимальный ток, А	5	2,5
Ток/мощность нагрузки не более, А/Вт	4/48	2/48
Количество выходов, шт.	1	
Вентиляция	Естественная	
Степень пылевлагозащиты, IP	67	
Температурный диапазон эксплуатации, °С	-30…+70	
Габаритные размеры (длина/ширина/высота), мм	180 x 44 x 22	
Вес, кг	0,34	
Срок гарантии, мес.	36	
Примечание	*При совместном использовании блока питания и светодиодных модулей, мощность нагрузки на блок питания, не должна превышать 80% от максимальной.	

Габаритные размеры

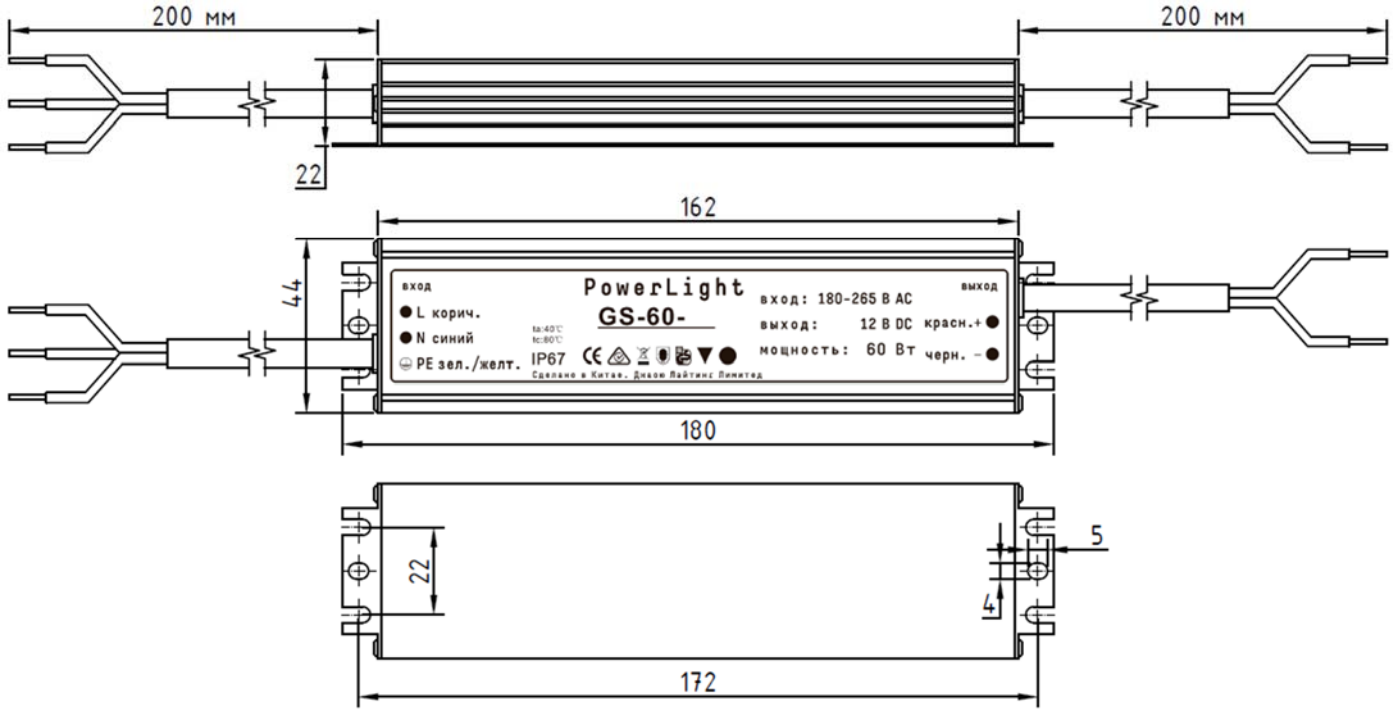

Правила монтажа

Установка источника питания осуществляется на ровную, очищенную от грязи поверхность, не поддерживающую распространение горения. Крепление осуществляется в специально предназначенные для этого отверстия при помощи болтового соединения, либо при помощи саморезов. Место установки должно обеспечивать свободный отвод тепла и соответствовать условиям пылевлагозащиты прибора. При монтаже источников питания группой, состоящей из нескольких блоков, расстояние между корпусами должно быть не менее 20 мм для осуществления свободной циркуляции воздуха.

Все электрические соединения выполняются при помощи винтовых или самозажимных клемм, а так же при помощи пайки с последующей изоляцией места соединения.

Все работы по монтажу и подключению источников питания должны производиться квалифицированным персоналом согласно рекомендациям данного паспорта и соблюдением действующих норм и правил ПУЭ изд.6, 7.

Мощность нагрузки не должна превышать 80% от максимальной, заявленной производителем.

Номинальное напряжение нагрузки должно соответствовать выбранному источнику питания.

Правильно подобранный по электрическим параметрам и смонтированный источник питания, обеспечит бесперебойную работу на весь срок эксплуатации.

Гарантия производителя

Производитель гарантирует бесперебойную работу и обеспечение заявленных параметров источника питания при соблюдении пользователем правил монтажа и условий эксплуатации.

Гарантийный срок на изделия – **36 месяцев** с момента отгрузки покупателю.

Гарантийные обязательства снимаются с производителя в случае:

- Несоблюдение правил монтажа.
- Несоблюдение правил эксплуатации.
- Механическое повреждение.
- Самостоятельный ремонт, вскрытие, повреждение корпуса.
- Неправильно подобранная величина нагрузки, напряжение питания нагрузки или некачественное входное напряжение.